CATÁLOGO DE **PRODUTOS**

DISTRIBUIDOR EXCLUSIVO

GENMES®

NōX Brasil

NōX Brasil

GRAMPEADORES

5777 5
5927 5
5727 5
5513 & 5513CO 6
5535 6
56A1 6
5747 7
5541 & 5541CO 7
5669 7
5628 8
5648 8
55076 8
50SF 9
50LF 9
5832 9
Grampos 10

PERFURADORES

9040 10
9010 10
9730 11
9810 11
9780 11
93B0 12
999D 12
93K8 12

ACESSÓRIOS

Extrator de Grampos 508B 13
Dispensador 3300 13
Dispensador 3310 13
Dispensador 3305 13
Sineta de Mesa 3A00 14
Espeto para Papel 3A03 14
Contador 4 dígitos 2430 14
Suporte de Fita para embalagem 3Y01 14
Refiladora A3 13032 15
Numerador Automático 6 dígitos 206H 15

LINHA NOX

Grampeador NX35 16
Grampeador NX77 16
Tesoura Uso Geral 17
Grampos NX266 17
Tesoura Escolar NX13P & NX13C 17

command
option
NōX
Brasil

Grampeador
5777

Grampeador de mesa, médio de metal p/ até 25 fls. Fabricado em chapa de aço. Base de fechamento do grampo com duas posições (grampo fechado e aberto), em aço, estojo de alojamento dos grampos em chapa de aço, mola resistente com retração automática. Capacidade de carga de meio pente.

- Dimensões: 130x38x54mm
- Peso: 217g
- 24/6 - 26/6 (meio pente)
- 692161545527-3
- até 25 fls.
- Caixa inner 12 unidades
  Caixa master 72 unidades

Grampeador de longo alcance para até 20 fls. Descrição: Grampeador de longo alcance de metal. Base calibrada e ajustável. Profundidade da abertura ajustável para 317mm.

- Dimensões: 390x45x60mm
- Peso: 515g
- 24/6 - 26/6
- 692161545927-1
- até 25 fls.
- Caixa inner 1 unidade
  Caixa master 24 unidades

Grampeador
5927

PROFUNDIDADE AJUSTÁVEL PARA 317MM

Grampeador
5727

Grampeador grande metal p/ até 25 fls. Preto. Pintura epóxi (liquida). Apoio da base em polietileno e coberto em resina termoplástica. Fabricado em chapa de aço. Base de fechamento do grampo com duas posições (grampo fechado e aberto). Capacidade de carga de pente inteiro.

- Dimensões: 163x40x54mm
- Peso: 275g
- 24/6 - 26/6 (pente inteiro)
- 692161545727-7
- até 25 fls.
- Caixa inner 12 unidades
  Caixa master 48 unidades

Mini Grampeador

5513

5513CO

Grampeador de plástico Mini para até 25 fls. Base de fechamento em aço, estojo de alojamento dos grampos em chapa de aço, mola resistente com retração automática. Contém extrator de grampos em aço inoxidável.

Dimensões: 67x29x39mm

Peso: 36g

26/6

692161545513-6
692161545517-4

até 25 fls.

Caixa inner 12 unidades
Caixa master 288 unidades

Grampeador

5535

Grampeador de mesa, médio de Metal p/ até 25 fls. Fabricado em chapa de aço.
Base de fechamento do grampo com duas posições (grampo fechado e aberto), estojo de alojamento dos grampos em chapa de aço, mola resistente com retração automática.
Capacidade de carga de meio pente.

Dimensões: 107x35x52mm

Peso: 135g

26/6 (meio pente)

692161545535-8

até 25 fls.

Caixa inner 24 unidades
Caixa master 96 unidades

Grampeador

56A1

Grampeador de mesa médio, de Metal p/ até 25 fls. Fabricado em chapa de aço.
Base de fechamento do grampo com duas posições (grampo fechado e aberto), em aço, estojo de alojamento dos grampos em chapa de aço, mola resistente com retração automática.
Capacidade de carga de meio pente.

Dimensões: 115x25x50mm

Peso: 148g

26/6 (meio pente)

692161546230-1

até 25 fls.

Caixa inner 24 unidades
Caixa master 96 unidades

Grampeador
5747

Grampeador Office de metal p/ até 26 fls. Preto. Apoio da base material plástico polietileno. Fabricado em chapa de aço. Mola resistente com retração automática. Base para alojar grampo com 2,0mm de espessura. Capacidade de carga de meio pente.

Dimensões: 200x50x90mm

Peso: 390g

26/6 (pente inteiro)

692161546295-0

até 26 fls.

Caixa inner 12 unidades
Caixa master 48 unidades

Grampeador
5541
5541CO

Grampeador de mesa, médio de Plástico p/ até 25 fls. Apoio da base em polietileno e cobertura em polietileno. Estrutura interna em aço inoxidável.
Base de fechamento do grampo com duas posições (grampo fechado e aberto) em aço. Capacidade de carga de meio pente.

Dimensões: 110x33x47mm

Peso: 85g

24/6 - 26/6 (meio pente)

692161545541-9
692161545553-2

até 25 fls.

Caixa inner 24 unidades
Caixa master 96 unidades

Grampeador
5669

Grampeador Flat 26/6 p/até 25 fls. Grampeador Médio em metal fabricado em chapa de aço. Com extrator de grampos.
Recarga rápida com mecanismo de metal. Economiza 1/3 em espaço.
Capacidade de carga de meio pente

Dimensões: 140x35x63mm

Peso: 210g

24/6 - 26/6 (meio pente)

692161545669-0

até 25 fls.

Caixa inner 12 unidades
Caixa master 72 unidades

A. **Dobra Comum**
B. **Dobra Flat**

Os pés do grampo dobram-se em formato plano, para que documentos empilhados tenham menor volume possível.

Grampeador Médio

5628

MÍNIMO ESFORÇO

Grampeador médio *"Easy Run"* (mínimo esforço) para até 45 fls. Grampeador com menor força para grampear (60%) Carregamento frontal de grampo para facilitar operação.

- Dimensões: 145x36x95mm
- Peso: 350g
- 24/6 - 26/6
- 692161545628-7
- até 45 fls.
- Caixa inner 12 unidades
  Caixa master 48 unidades

Grampeador pequeno *"Easy Run"* (mínimo esforço) para até 25 fls.
Grampeador com menor força para grampear (60%) Carregamento frontal de grampo para facilitar operação.

- Dimensões: 94x33x67mm
- Peso: 140g
- 24/6 - 26/6
- 692161541564-2
- até 25 fls.
- Caixa inner 24 unidades
  Caixa master 96 unidades

Grampeador Pequeno

5648

MÍNIMO ESFORÇO

Grampeador

55076

ACOMPANHA 1000 GRAMPOS

Grampeador pequeno de plástico "Stand Up" para até 25 fls.
Base de fechamento do grampo com uma posição (grampo fechado), em aço. Parte Superior em borracha. Contem extrator de grampos em aço inoxidável e acompanha 1000 grampos 26/6. Capacidade de carga de meio pente.

- Dimensões: 67x29x43mm
- Peso: 44g
- 26/6
- 692161545129-9
- até 25 fls.
- Caixa inner 24 unidade
  Caixa master 144 unidades

Grampeador
50SF

Grampeador de alta capacidade para até 100 fls. em metal. Apoio da base em resina termoplástica.Base de fechamento dos grampos em chapa de aço, mola resistente com retração automática.

- Dimensões: 280x67x170mm
- Peso: 879 g
- 23/6 - 23/8 - 23/10 - 23/13
- 692161545013-1
- até 100 fls.
- Caixa inner 1 unidade
  Caixa master 12 unidades

Grampeador
50LF

Grampeador de alta capacidade para até 240 fls em em aço. Apoio da base em resina termoplástica.
Base de fechamento de grampo com posição (grampo fechado) em aço, mola resistente com retração automática.

- Dimensões: 301x84x236mm
- Peso: 1224g
- 23/8 - 23/23
- 692161545011-7
- até 240 fls.
- Caixa inner 1 unidade
  Caixa master 12 unidades

Grampeador
5832

Grampeador tipo alicate capacidade para até 25 fls. Apoio da base em resina termoplástica.
Composição de metal e plástico.

- Dimensões: 167x26x71mm
- Peso: 320g
- 24/6 - 26/6
- 6921615458229
- até 25 fls.
- Caixa inner 12 unidades
  Caixa master 24 unidades

Modelo do Grampo	Cx Inner	Cx. Master	Cód. Barras
K266K 26/6 p/ até 30fls.	5000	100	692161544264-8
0236 23/6 p/ até 30fls.	1000	240	692161542306-7
K238 23/8 p/ até 55fls.	1000	240	692161542308-1
023A 23/10 p/ até 70fls.	1000	200	692161542310-4
023F 23/15 p/ até 120fls.	1000	150	692161542315-9
023H 23/17 p/ até 150fls.	1000	120	692161542317-3
023K 23/20 p/ até 180fls.	1000	120	692161542320-3
023N 23/23 p/ até 240fls.	1000	120	692161542323-4
0266L 26/6 p/ até 25fls.	20000	600	692161540018-1

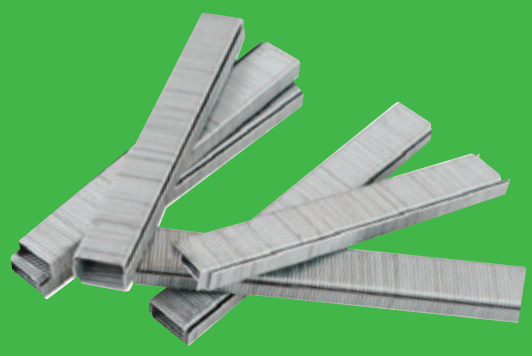

Mini Perfurador Portátil

9040

Perfurador para fichário de 2 furos, perfura até 3 folhas de 75g/m2 com encaixe para ser guardado no fichario, corpo plástico.

Dimensões: 112x91x45mm

Peso: 28g

692161549040-3

até 3 fls.

Caixa inner 1 unidade
Caixa master 192 unidades

Perfurador pequeno de metal 2 furos para até 12fls.
Apoio da base em polietileno. Pinos perfuradores em aço e molas em aço. Diâmetro do furo 6mm. Distância dos furos 80mm. Com margeador plástico.

Dimensões: 104x57x37mm

Peso: 156g

692161549010-6

até 12 fls.

Caixa inner 24 unidade
Caixa master 96 unidades

Perfurador 2 furos

9010

Perfurador médio de metal 2 furos p/ até 25 fls. Apoio da base em polietileno. Pinos perfuradores em aço e molas em aço.
Diâmetro do furo 6mm. Distância dos furos 80mm. Com margeador plástico.

Dimensões: 112x92x45mm

Peso: 305g

● 692161549730-3

até 25 fls.

Caixa inner 12 unidades
Caixa master 48unidades

Perfurador 2 furos
9730

Perfurador 2 furos
9810

Perfurador grande de metal 2 furos p/até 45 fls. Apoio da base em polietileno. Pinos perfuradores em aço e molas em aço. Diâmetro do furo 7mm. Distância dos furos 80mm. Com margeador plástico.

Dimensões: 152x111x50mm

Peso: 614g

● 692161549810-2

até 45 fls.

Caixa inner 1 unidade
Caixa master 24 unidades

Perfurador Grande 2 furos p/até 35 fls. Apoio da base em polietileno. Pinos perfuradores em aço e molas em aço. Diâmetro do furo 7mm. Distância dos furos 80mm. Com margeador em aço inoxidável.

Dimensões: 148x114x67mm

Peso: 503g

● 692161549788-4

até 35 fls.

Caixa inner 1 unidade
Caixa master 24 unidades

Perfurador 2 furos
9780

Perfurador de papel, base em alumínio, com capacidade de perfurar até 190fls de papel 75g/m2.
Com guia de alumínio para utilização do papel. Alavanca confeccionada própria para facilitar operação.
Diâmetro do furo 7mm distância entre os furos 7 cm.

Dimensões: 477x119x124mm

Peso: 2370g

692162549305-3

até 190 fls.

Caixa inner 1 unidade
Caixa master 6 unidades

Perfurador Alta Capacidade

93B0

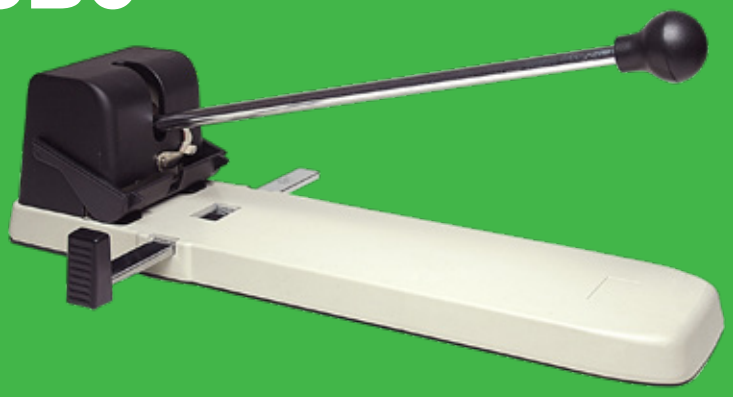

Perfurador 4 Furos

999D

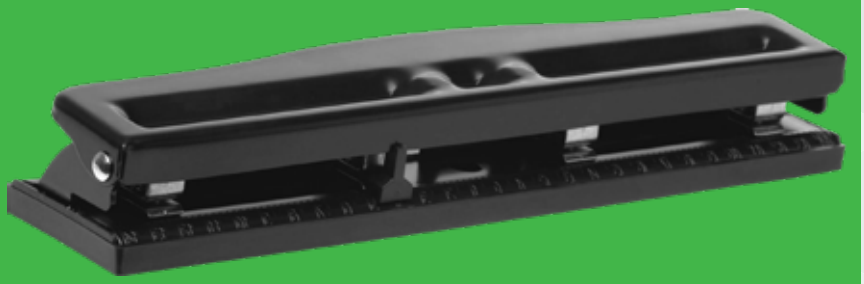

Ajustável para até 8 fls. Todo em metal durável, diâmetro do furo 7mm, regulagem fácil nos diferentes pontos ou de remoção. Com régua para facilitar utilização. Base fácil de remoção para limpeza.

Dimensões: 288x64x45mm

Peso: 713g

692161549991-8

até 8 fls.

Caixa inner 1 unidade
Caixa master 24 unidades

Perfurador grande 2 furos metálico com capacidade para perfurar até 70 folhas de papel 75g/m2.
Apoio da base em polietileno. Pinos perfuradores em aço e molas em aço. Diâmetro do furo 6mm. Distância dos furos 80mm. Com margeador plástico.

Dimensões: 210x115x110mm

Peso: 738g

692161549315-2

até 70 fls.

Caixa inner 1 unidade
Caixa master 12 unidades

Perfurador 2 furos

93K8

Extrator de Grampos
508B

Extrator de grampo tipo piranha em metal revestido com plástico.
Remove grampos nº 10, 24/6 e 26/6.

Dimensões: 56x38x45mm

Peso: 25g

● 692161545082-7

Caixa inner 12 unidades
Caixa master 480 unidades

Dispensador de fita adesiva grande.
Em plástico ABS. Para fita de até 25mm largura e 65m de comprimento.

Dimensões: 205x80x120mm

Peso: 950g

● 6921615433004

Caixa inner 1 unidade
Caixa master 12 unidades

Dispensador Grande
3300

Dispensador Médio
3310

Dispensador de fita adesiva médio.
Em plástico ABS. Para fita de até 19mm largura e 33m de comprimento.

Dimensões: 152x63x75mm

Peso: 524g

● 6921615433103

Caixa inner 1 unidade
Caixa master 24 unidades

Dispensador de fita adesiva pequeno.
Em plástico ABS. Para fita de até 12mm largura e 30m de comprimento.

Dimensões: 105x53x52mm

Peso: 278g

● 6921615433059

Caixa inner 1 unidade
Caixa master 48 unidades

Dispensador Pequeno
3305

Sineta de mesa em metal

Dimensões: 85x85x57mm

Peso: 102g

692161543100-0

Caixa inner 12 unidades
Caixa master 144 unidades

Sineta de Mesa
3A00

Espeto para Papel
3A03

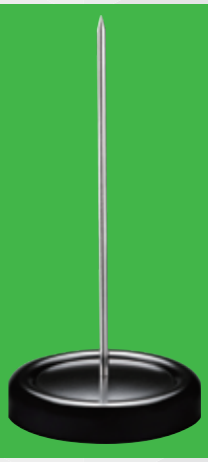

Espeto para papeis, base metal. Embalagem individual.

Dimensões: 73x73x155mm

Peso: 79g

692161543103-1

Caixa inner 60 unidades
Caixa master 240 unidades

Contador de plástico com 4 dígitos

Peso: 40g

692161542430-9

Caixa master 200 unidades

Contador 4 dígitos
2430

Suporte de Fita para embalagem
3Y01

Suporte de fita para embalagem. Genmes. Estrutura em metal com punho plástico.

Dimensões: 250x65x150mm

Peso: 360g

692161543170-3

Caixa inner 1 unidade
Caixa master 24 unidades

Refiladora A3

13032

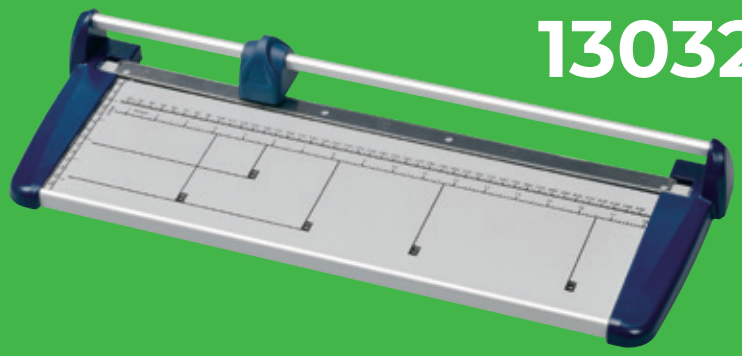

Refiladora base de aço A3. Tamanho 18”. Capacidade de cortar 8 folhas de 75gr. Corte de 460m de comprimento. Lâmina substituível.

- Dimensões: 540x170mm
- Peso: 1440g
- 692161541353-2
- Caixa master 4 unidades

Numerador Automático 6 dígitos 7 movimentos

206H

Numerador automático 6 dígitos 7 movimentos. Corpo em plático. Acompanha almofada, tinta e a caneta para mudança do numero. Repete o mesmo numero indefinitivamente.

- Peso: 263g
- 692161540209-3
- Caixa master 50 unidades

Grampeador

NX35

Grampeador de mesa, médio de metal p/ até 25 fls. Fabricado em chapa de aço. Base de fechamento do grampo com duas posições (grampo fechado e aberto), em aço, estojo de alojamento dos grampos em chapa de aço, mola resistente com retração automática. Capacidade de carga de meio pente.

Dimensões:115x38x55mm

Peso: 155g

24/6 - 26/6 (meio pente)

7898962749531

até 25 fls.

Caixa inner 1 unidade
Caixa master 144 unidades

Grampeador

NX77

Grampeador de mesa, médio de metal p/ até 25 fls. Fabricado em chapa de aço. Base de fechamento do grampo com duas posições (grampo fechado e aberto), em aço, estojo de alojamento dos grampos em chapa de aço, mola resistente com retração automática. Capacidade de carga de meio pente.

Dimensões:130x38x57mm

Peso: 155g

24/6 - 26/6 (meio pente)

7898962749555

até 25 fls.

Caixa inner 1 unidade
Caixa master 144 unidades

Tesoura

Uso Geral

Tesoura ergonômica, lâmina aço inox.
Pino de sustentação em metal.
Cabo emborrachado.

NX19 - 19cm
NX21P - 21cm
NX25 - 25cm

- **NX19** - 19cm - 789896274901-2
- **NX21P** - 21cm - 789896274905-0
- **NX25** - 25cm - 789896274904-3

Caixa inner 12 unidades
Caixa master:

NX19	144
NX21P	240
NX25	144

Grampos

NX266

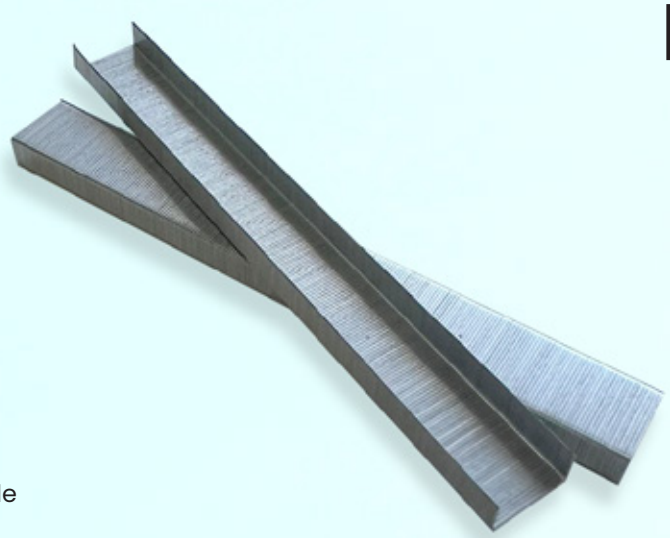

26/6

789896274954-8

até 25 fls.

Caixa inner 5000 unidade
Caixa master 100 caixas

Tesoura

Escolar NX13P & NX13C

Tesoura escolar 13cm
Ponta arredondada
Lâmina aço inox.

NX13P-(Preto) Caixa Display 20und.
NX13C-(Colorido) Caixa Display 20und.

- **NX13P** - 789896274909-8
- **NX13C** - 789896274907-4

NOX Brasil

www.noxbr.com.br

NOX Brasil Comercio
Importação e Exportação LTDA - EPP
Rua Manoel Vieira Garção, no 77,
Térreo - Sala 305 - Centro, Itajaí/SC
CEP 88301-425
Tel +55 11 3181-8877
+55 11 99479-6244

Representante exclusivo

GENMES